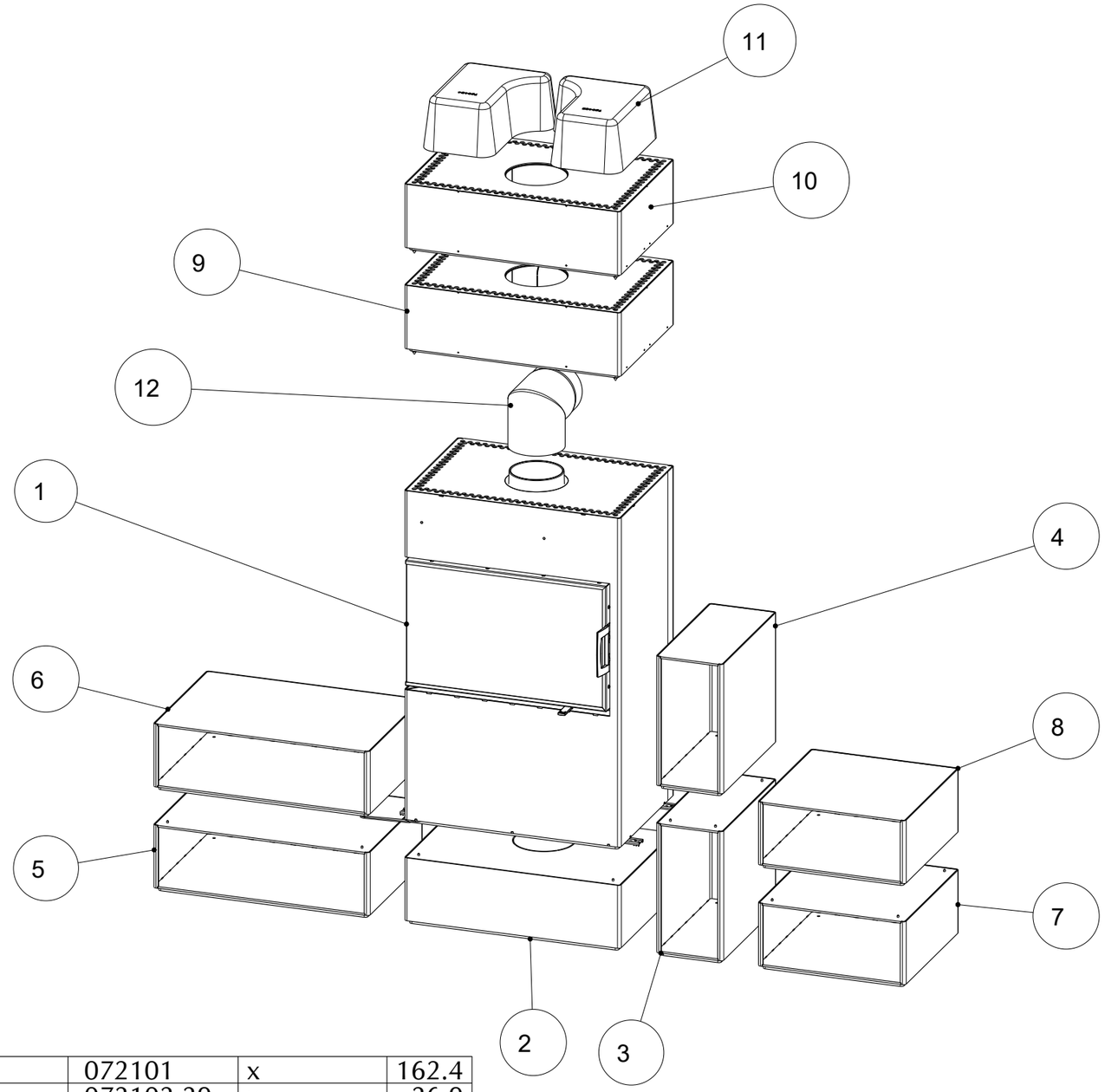

Pos.	Stk.	Benennung	Zeichnungsnr. Artikelnr.	Werkstoff	Masse [kg]
1	1	Grundgeraet kpl.	072101	x	162.4
2	1	Sockelbox	072102-29	x	26.9
3	1	Beistellbox H	072116-29	x	15.6
4	1	Beistellbox H oberste Lage	072115-29	x	15.6
5	1	Beistellbox	072103-29	x	27.0
6	1	Beistellbox oberste Lage	072106-29	x	27.0
7	1	Beistellbox Q	072118-29	x	19.6
8	1	Beistellbox Q oberste Lage	072117-29	x	19.6
9	1	Aufsatzbox Anschluss Hinten	072104-29	x	14.7
10	1	Aufsatzbox Anschluss Links	072107-29	x	14.3
11	1	HMS	072005	x	50.9
12	1	Winkelrohr Ø150 Dexter	620253-29	St360	2.0

Schutzvermerk nach DIN 34 beachten
Weitergabe sowie Vervielfältigung dieser Unterlage, Verwertungund Mitteilung ihres Inhalts sind nicht gestattet,soweit nicht ausdrücklich zugestanden. Mit der Entgegennahme wird bei Zuwiderhandlung der Schadenersatz anerkannt.

Index	Änderung	Datum	Name
.	.	.	.
.	.	.	.
.	.	.	.
.	.	.	.
.	.	.	.
.	.	.	.
.	.	.	.
.	.	.	.
.	.	.	.
.	.	.	.
.	.	.	.

Allgemeintol. DIN ISO 2768-m-S

Werkstück-kanten DIN 6784

	Datum	Name
Bear.	x	x
Gepr.	.	.
Freig.	x	x

AUSTROFLAMM GmbH
Austroflamm-Platz 1
A-4631 Krenglbach

Maßstab: 7:100 | Format: DIN A3

Werkstoff: x | Gew.: 395.7kg

Oberfläche: -

Benennung:

Zubehoer Dexter 2.0 L

-

Zeichnungsnummer: x | Index: - | Blatt 1 von 1

Modelname: 072101_DEXTER_2_0_L_ZUB Zng.name: 072101_DEXTER_2_0_L_ZUB

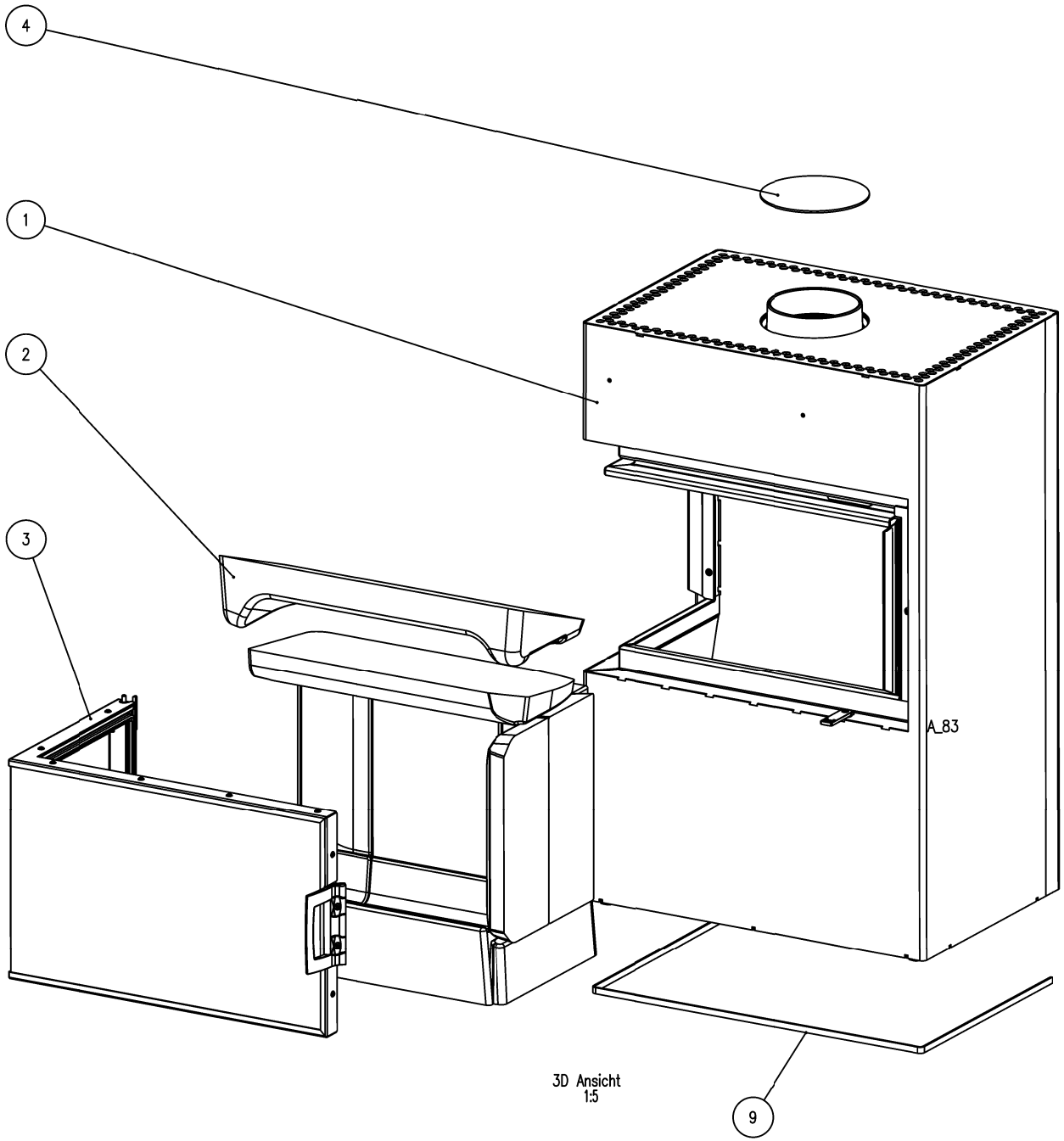

3D Ansicht
1:5

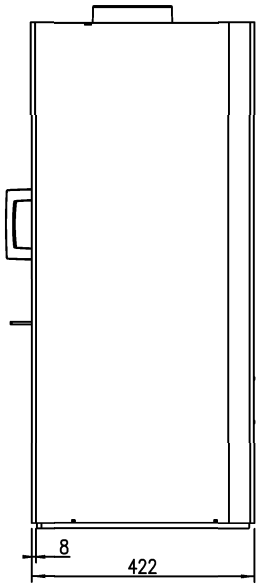

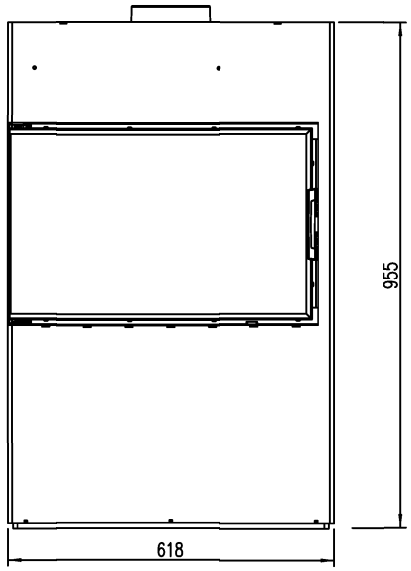

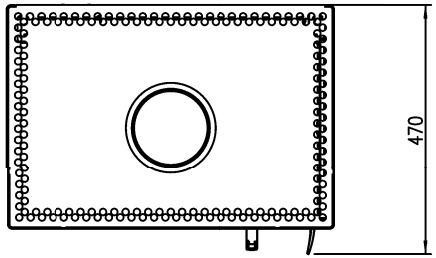

Schattenfuge als Beipack

Pos.	Stk.	Benennung	Zeichnungsnr. Artikelnr.	Werkstoff		Norm	Masse [kg]
1	1	Korpus montiert	724594	x			116.259
2	1	Keramott kpl	720420	x			35.989
3	1	Tuer kpl	720430	x			9.183
4	1	Abdeckung AO	720464-29	1.0038			0.531
5	1	R?ttelhaken	710120-91	1.0038			0.153
6	1	Handschuh mit Logo	640084	–			0.000
7	1	Benutzerhandbuch	940201	–			0.000
8	1	Gabelschluessel	720463-22	1.0038			0.096
9	1	Schattenfuge Grundgeraet	724663-xx	1.0122			0.327

Schutzvermerk nach DIN 34 beachten
Weitergabe sowie Vervielfältigung dieser Unterlage, Verwertungund Mitteilung ihres Inhalts sind nicht gestattet,soweit nicht ausdrücklich zugestanden. Mit der Entgegennahme wird bei Zuwiderhandlung der Schadenersatz anerkannt.

Index	?nderung	Datum	Name
1	Master	21.02.2017	Ostas.

	Datum	Name
Begr.	21.02.2017	Ostaszewski
Gepr.	.	.
Freig.	2017-05-12	kos

Allgemeintol. DIN ISO 2768-m-S

Werkst?ck-kanten DIN 6784

AUSTROFLAMM GmbH
Austroflamm-Platz 1
A-4631 Krenglbach

Ma?stab: 7:50
Format: DIN A2
Werkstoff: x
Oberff?che: –
Gew.: 162.54 kg
Vol.: 44.064 L

Benennung:
Grundgeraet kpl.
Dexter 2.0 L

Zeichnungsnummer: 072101
Index: b
Blatt 1 von 1

Modelname: 072101_DEXTER_2_0_L Zeichnungsnr.: 072101

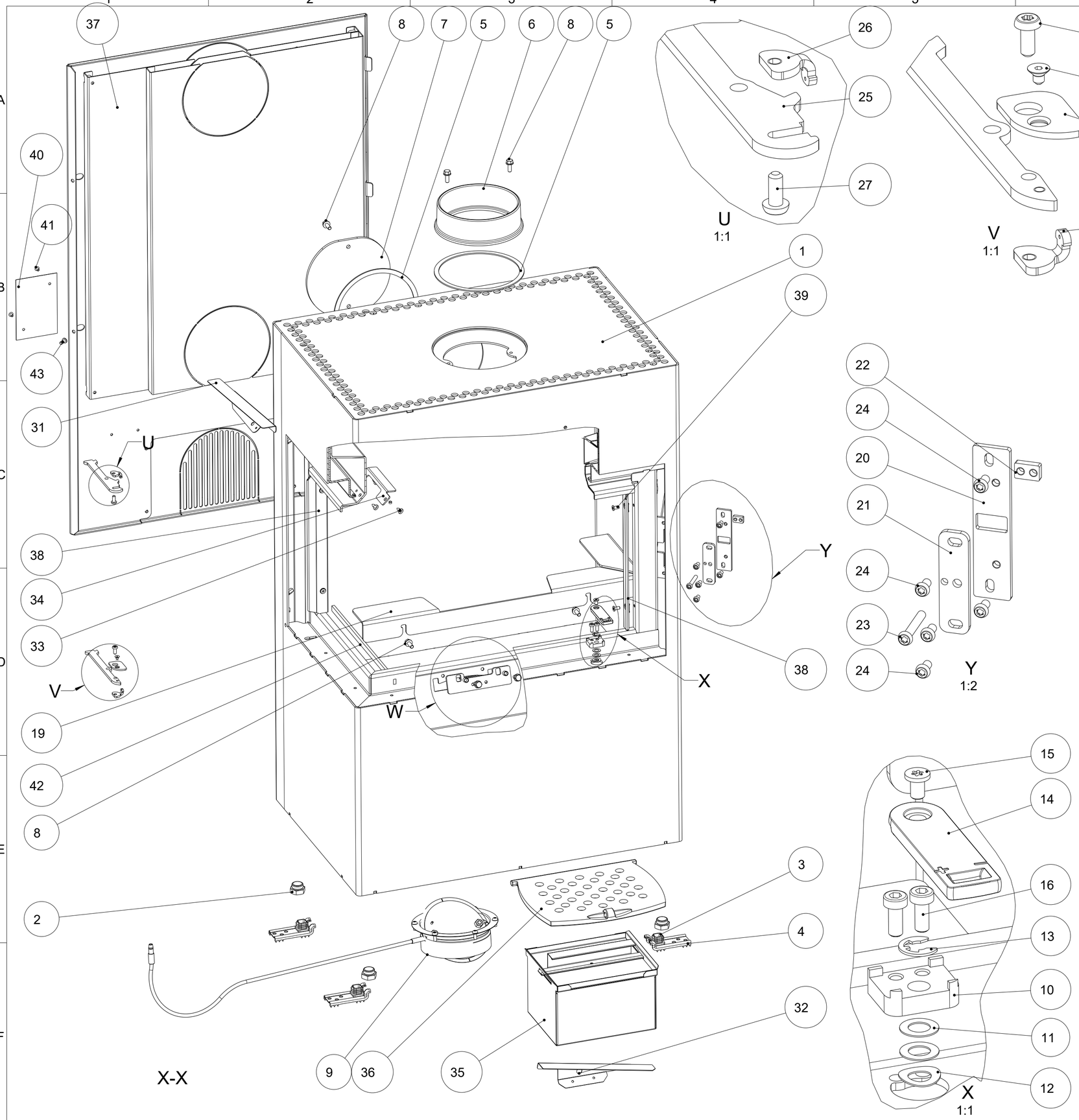

Pos.	Stk.	Benennung	Zeichnungsnr. Artikelnr.	Werkstoff	Norm	Masse [kg]
1	1	Korpus geschw.	724595-29	x		89.441
2	4	Regalfuss	720449	Polyamid		0.007
3	4	Lamellengleiter 20x20	718375	PE		0.003
4	4	Transportsicherung	718871-95	1.0038 elo-vz		0.041
5	2	Flachdichtung 8x2x480(Schwarz)	710096	Textilglas		0.007
6	1	RR-Stutzen 150	714257	GG20		1.120
7	1	RR Abdeckung Stahl	720460-29	1.0038		0.745
8	9	Taptite SKS M6x16	718109-92	Stahl	DIN7500D	0.005
9	1	Zuluftklappe rund Ø125 L610 kpl.	719577	-		0.453
10	1	Adapterführung	719254-92	1.0038		0.029
11	2	P-Scheibe 8x14x0,5	718461	Stahl	DIN988	0.000
12	1	Federscheibe f. M8	718470-92	HV420-520	DIN137	0.000
13	1	Sich.-scheibe Ø7	718597-92	Federst.	DIN6799	0.000
14	1	Luftsteller schwarz	361088	Z410		0.034
15	1	ISR-Schr. m.n.K. M5x8	718045-98	10.9	BN1206	0.001
16	2	ISK-ZK-Schr. M5x12	718442-92	8.8	DIN6912	0.005
17	1	Primaerklappe kpl.	717747	-		0.131
18	2	Distanz 6.5x8x7.5	712942-92	1.0038		0.006
19	1	Keramottstütze u	720385-29	1.0038		1.160
20	1	Verschlusskonsole	720381-29	1.0038		0.090
21	1	Verschlussplättchen	720386-29	1.0038		0.042
22	1	Schraubenklemme	720382-92	1.0038		0.007
23	1	ISR LKS M6x40	718376-92	10.9	ISO7380	0.010
24	5	ISR LKS M6x12	718164-92	10.9	ISO7380	0.010
25	1	Scharnierlager oben	724610-92	1.0038		0.052
26	2	Gewindeplättchen gebogen	771226-29	1.0038		0.006
27	2	ISR LKS M5x12	718041-92	10.9	ISO7380	0.010
28	1	Scharnierlager unten	724609-92	1.0038		0.052
29	1	Federnabdeckung	719214-29	1.0038		0.012
30	1	Senkschr.m.ISK M4x6	718502-92	10.9	DIN7991	0.041
31	1	Kanalteiler li	720457-29	1.0038		0.100
32	1	Kanalteiler li	719257-29	1.0038		0.078
33	6	LK-Ble.Schr. KS 4.8x9.5	718113-92	Stahl	DIN7981C	0.003
34	1	Zugplattenauflage	720387-15	1.4301		0.055
35	1	Aschenbox kpl	716608	-		1.289
36	1	Rost	716408	GG20		2.784
37	1	Rückwand kompl.	724599	x		16.711
38	2	Strahlschutz	720384	1.0038 feuer-alum		0.391
39	4	ISR-Schr. m.n.K. M5x10	718633-15	10.9 A2	BN1206	0.001
40	1	Typenschild	940255	Aluminium		0.013
41	2	Blindniete A Ø4.0x6.1	718344-91	1.0038	DIN7337	0.002
42	1	Flachdichtung 5x10x315	718438	Textilglas		0.016
43	2	ISR-Schr. m.n.K. M5x12	718044-92	10.9	BN1206	0.001

Schutzvermerk nach DIN 34 beachten
Weitergabe sowie Vervielfältigung dieser Unterlage, Verwertungund Mitteilung ihres Inhalts sind nicht gestattet,soweit nicht ausdrücklich zugestanden. Mit der Entgegennahme wird bei Zuwiderhandlung der Schadenersatz anerkannt.

Index	Änderung	Datum	Name
c	Typschild ausgetauscht	2018-04-04	pwa
a	Freigabe	10.04.2017	Ostaszewski

Allgemeintol. DIN ISO 2768-m-S

Werkstück -kanten DIN 6784

	Datum	Name
Bear.	10.04.2017	Ostaszewski
Gepr.		
Freig.	10.04.2017	Ostaszewski

AUSTROFLAMM GmbH
Austroflamm-Platz 1
A-4631 Krenglbach

Maßstab: 1:5 | Format: DIN A2

Werkstoff: x | Gew.: 115.42kg

Oberfläche: -

Benennung:

Korpus montiert Dexter L

Zeichnungsnummer: 724594 | Index: c | Blatt 1 von 2

Modelname: 724594 Zng.name: 724594

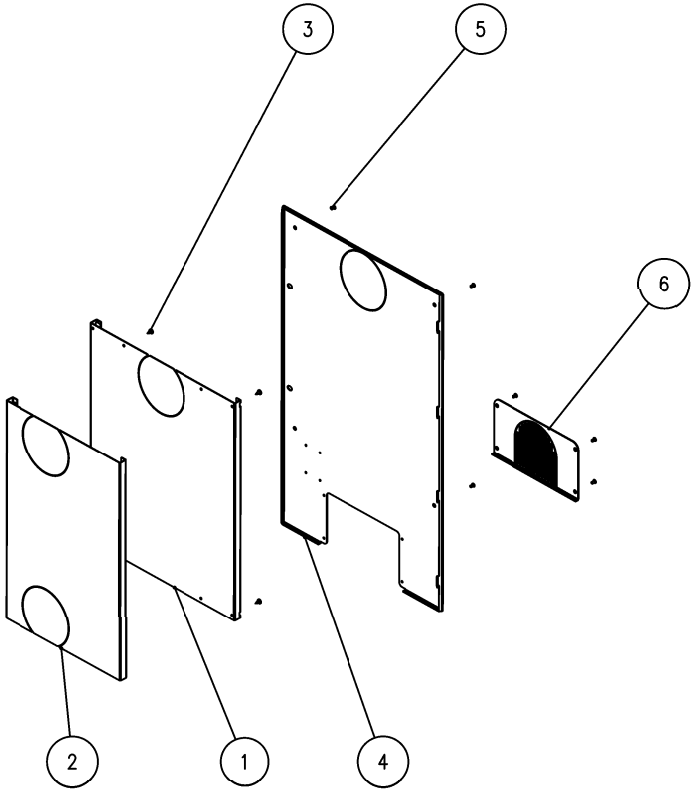

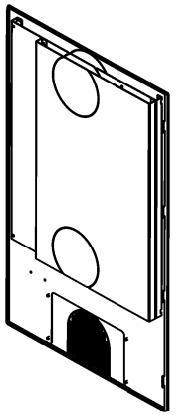

3D–Ansicht
1:10

Pos.	Stk.	Benennung	Zeichnungsnr. Artikelnr.	Werkstoff	Norm	Masse [kg]
1	1	Strahlungsschutzblech au?en	724597–95.0038_elo–vz			4.4
2	1	Strahlungsschutzblech innen	724598–95.0038_elo–vz			3.5
3	4	ISR LK Bl–Schr. m.B. 4,8X16	718596–92	Stahl	DIN968	0.0
4	1	R?ckwand	724592–29.0038			8.2
5	8	Taptite ISR–Senk. M5X10	718481–92	Stahl	DIN7500M	0.0
6	1	Rueckwandrevision	725232–29.0038			0.6

Schutzvermerk nach DIN 34 beachten
Weitergabe sowie Vervielf?ltigung dieser Unterlage, Verwertungund Mitteilung ihres Inhalts sind nicht gestattet,soweit nicht ausdr?cklich zugestanden. Mit der Entgegennahme wird bei Zuwiderhandlung der Schadenersatz anerkannt.

Allgemeintol. DIN ISO 2768–m–S

Werkst?ck –kanten DIN 6784

Index	?nderung	Datum	Name
a	Freigabe	31.03.2017	Oets.
1	Muster	20.02.2017	Wag. P

	Datum	Name
Bear.	20.02.2017	Wagner
Gepr.	.	.
Freig.	31.03.2017	Ostaszewski

AUSTROFLAMM GmbH
Austroflamm–Platz 1
A–4631 Krengbach

Ma?stab: 1:10
Format: DIN A3
Werkstoff: x
Gew.: 16.7 kg
Oberfl?che: –

Benennung:
R?ckwand kompl.
Dexter 2.0 L

Zeichnungsnummer: 724599
Index: b
Blatt 1 von 1

Modelname: 724599 Zeichnung: ML724599

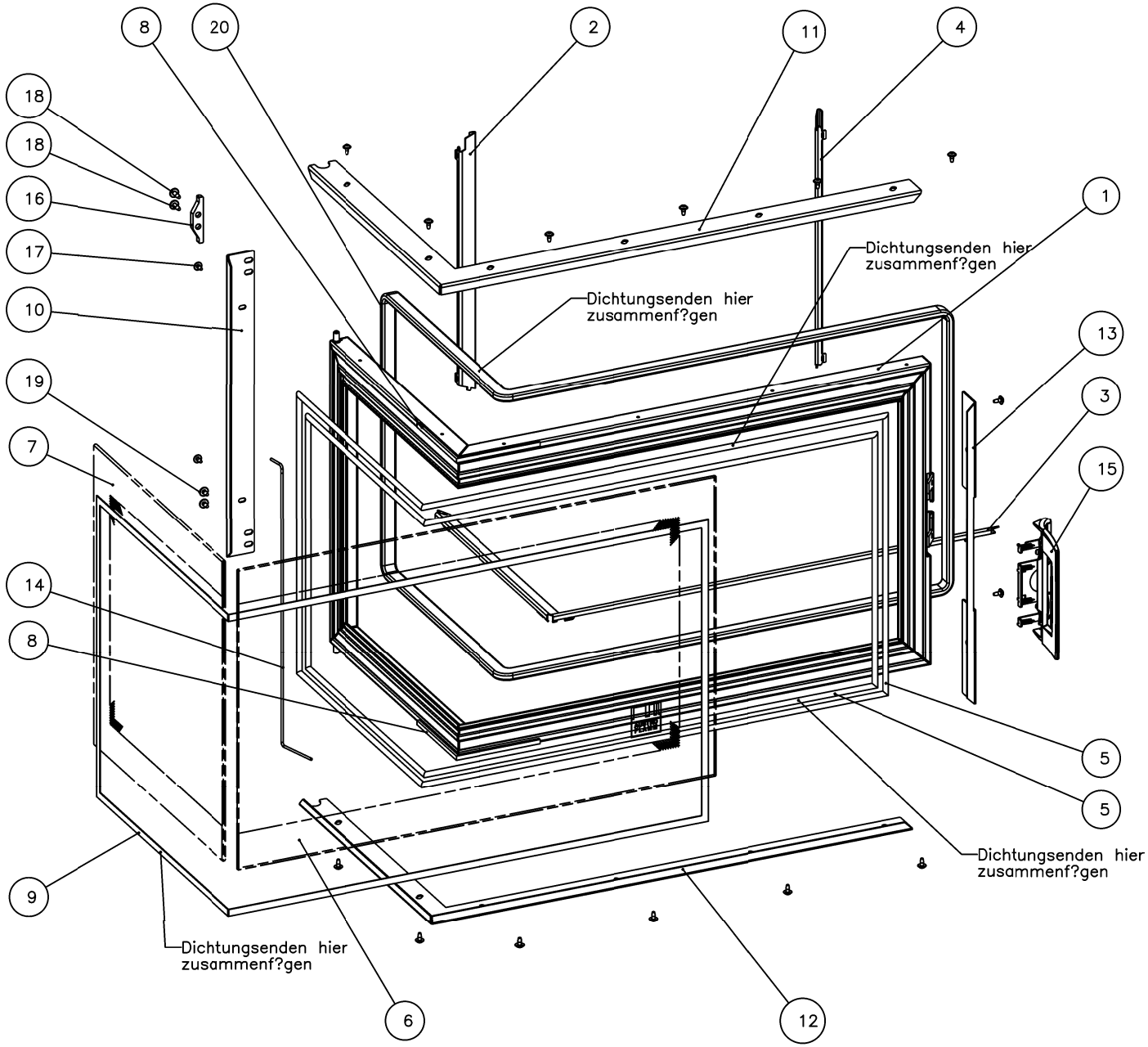

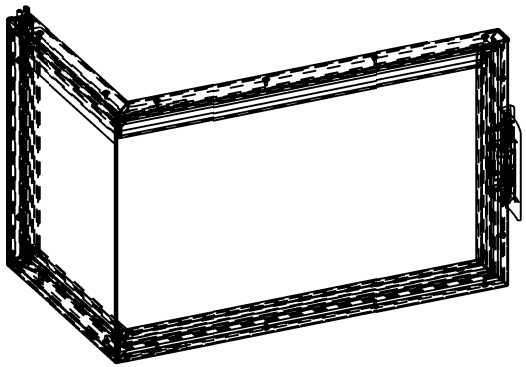

3D Ansicht
1:5

Pos.	Stk.	Benennung	Zeichnungsnr. Artikelnr.	Werkstoff	Norm	Masse [kg]
1	1	Tuer geschwei?t	720431-29	x		3.766
2	1	T?rreflektor li	720442-94	1.0038_feuer-alum		0.093
3	1	T?rreflektor u	720440-94	1.0038_feuer-alum		0.256
4	1	T?rreflektor re	720441-94	1.0038_feuer-alum		0.093
5	2	Dichtung hohlrund ?6,L=2550	718183	Textilglas		0.000
6	1	T?rglas	720432	Neoceram		1.992
7	1	T?rglas	720433	Neoceram		1.163
8	2	Silikon hitzefest	x	Silikon		0.003
9	1	Flachdichtung 8x0.8,L=255	718767	Textilglas		0.000
10	1	Glasleiste Scharnier	720444-29	1.0037		0.172
11	1	Glasleiste 1	720445-29	1.0037		0.429
12	1	Glasleiste 2	720443-29	1.0037		0.429
13	1	Glasleiste Griff	720446-29	1.0037		0.120
14	1	BA1 FEDER	720447-15	1.4310		0.022
15	1	Klappgriff gekr. kpl. schwarz	361089	–		0.313
16	1	T?ranschlag	771091-92	1.0038		0.017
17	16	ISR Sh.-tracs 35x8	718596-92	Stahl	BN20191	0.001
18	2	ISR Sh.-tracs 40x12	718594-92	Stahl	BN20191	0.002
19	2	ISR Sh.-tracs 40x8	718593-92	Stahl	BN20191	0.002
20	1	Ovaldichtung 16x8,L=255	0718763	Textilglas		0.284

Schutzvermerk nach DIN 34 beachten
Weitergabe sowie Vervielf?ltigung dieser Unterlage, Verwertungund Mitteilung ihres Inhalts sind nicht gestattet,soweit nicht ausdr?cklich zugestanden. Mit der Entgegennahme wird der Zuwiderhandlung der Schadenersatz anerkannt.

Allgemeintoleranz: DIN ISO 2768-m-K
Werkst?ckkanten: DIN 6784
Ma?stab: 3:10
Format: DIN A2
Werkstoff: x
Gew.: 9.17 kg
Oberfl?che:–

					Datum	Name
				Begr	20.01.2015	Waibel Peter
				Gepr	.	.
				Freig	30.05.2015	Waibel

Index	?nderung	Datum	Name
a	Stueckliste; Freigabe	30.05.2015	Waibel

AUSTROFLAMM GmbH
Austroflamm-Platz
A-4631 Krenglbach

Benennung:
Tuer kpl
Dexter L

Zeichnungsnummer: 720430
Index: a
Blatt 1 von 2

Modelname: 720430 Zng.name: 720430

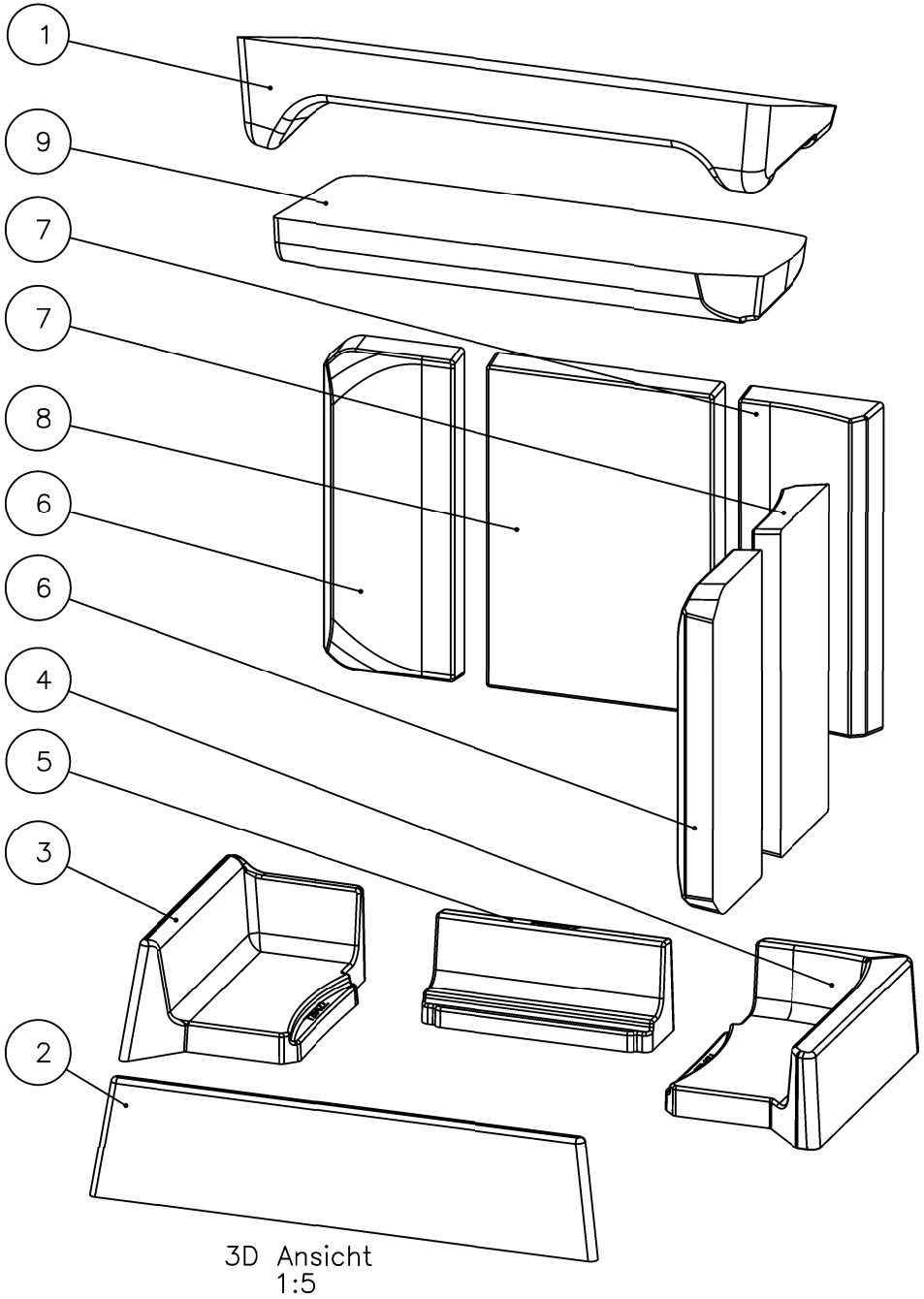

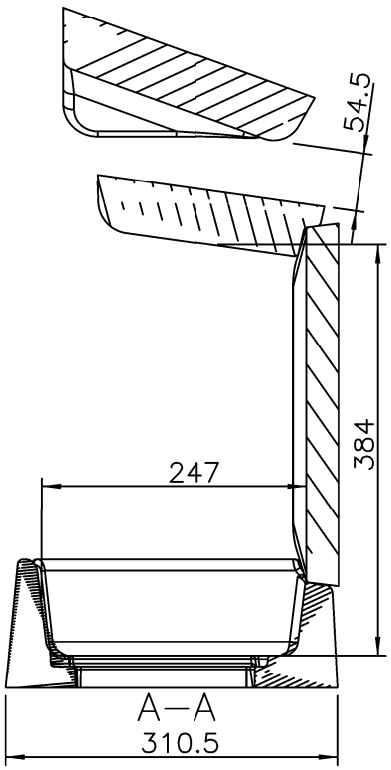

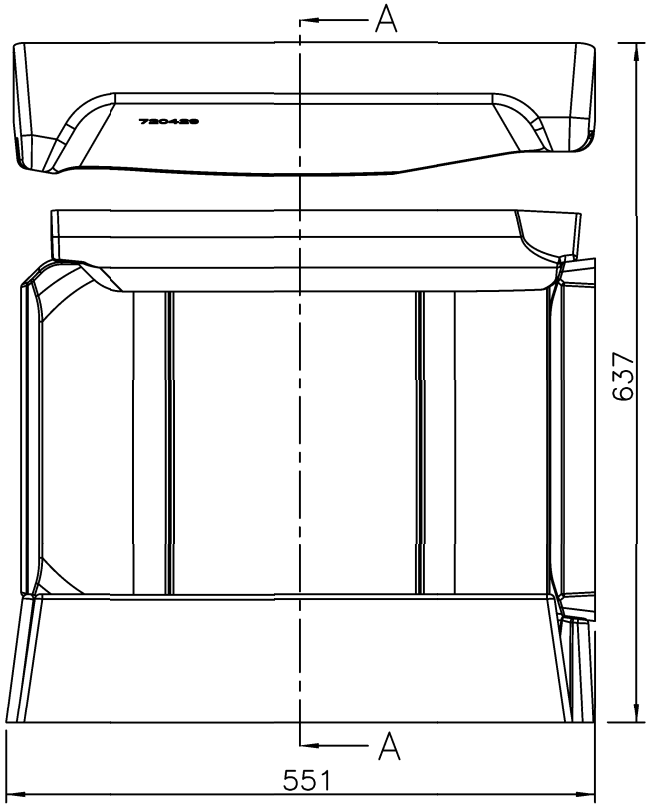

Pos.	Stk.	Benennung	Zeichnungsnr. Artikelnr.	Werkstoff	Volumen [dm?]	Masse [kg]
1	1	Zugplatte 2	720429	Keramott_leicht	6.504	6.374
2	1	Keramottboden vorne	720421	Keramott_STD	1.994	3.987
3	1	Keramottboden links	720422	Keramott_opt	2.055	3.186
4	1	Keramottboden rechts	720423	Keramott_opt	2.218	3.438
5	1	Keramottboden hinten	720427	Keramott_opt	1.004	1.556
6	2	Keramottwand aussen	720424	Keramott_opt	1.483	2.299
7	2	Keramottwand eck	720425	Keramott_opt	1.513	2.345
8	1	Keramottwand hinten	720426	Keramott_opt	2.356	3.652
9	1	Zugplatte 1	720428	Keramott_leicht	4.600	4.508

Schutzvermerk nach DIN 34 beachten. Weitergabe sowie Vervielf?ltigung dieser Unterlage, Verwertungund Mitteilung ihres Inhalts sind nicht gestattet,soweit nicht ausdr?cklich zugestanden. Mit der Entgegennahme wird der Zuwiderhandlung der Schadenersatz anerkannt.

Allgemeintol. DIN ISO 2768—m—K

Werkst?ck—kanten DIN 6784

					Datum	Name
				Bear.	15.01.2015	Waibel
				Gepr.	.	.
				Freig.	09.05.2015	Waibel
a	Freigabe	09.05.2015	Waibel			
Index	?nderung	Datum	Name			

AUSTROFLAMM GmbH
Austroflamm—Platz 1
A—4631 Krenglbach

Ma?stab: 1:5

Format: DIN A3

Werkstoff: x

Gew.: 35.99 kg

Oberfl?che:—

Vol.: 26.723 L

Benennung:

Keramott kpl Dexter

Zeichnungsnummer: 720420

Index: a

Blatt 1 von 1

Modelname: 720420 Zng.name: ML_720420

Einbaureihenfolge gem?? Positionsnummern !

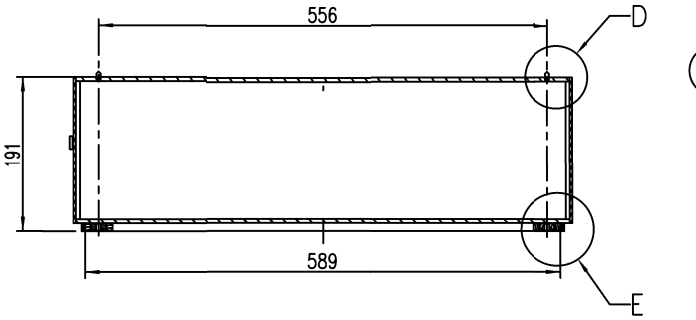

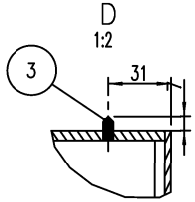

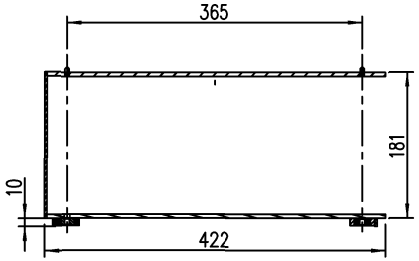

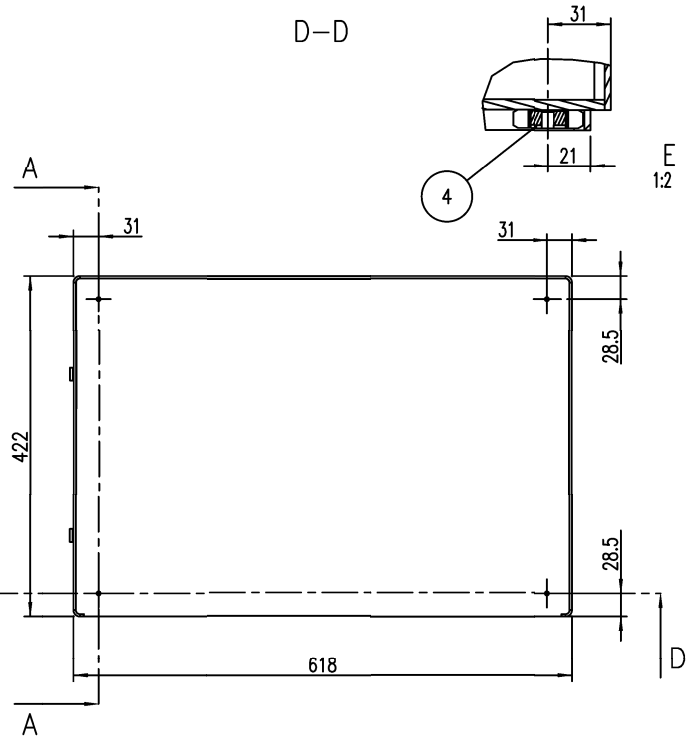

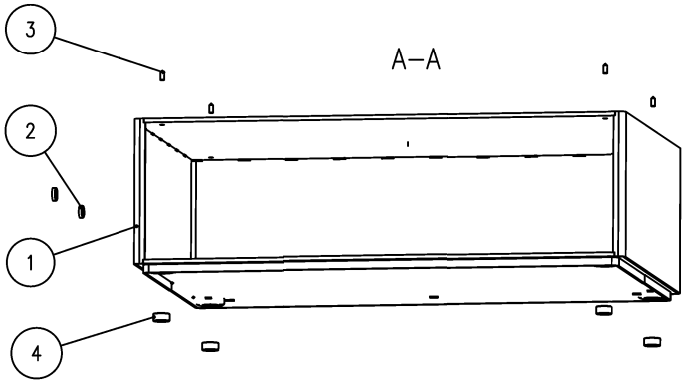

Pos.	Stk.	Benennung	Zeichnungsnr. Artikelnr.	Werkstoff	Vol.: [dm?]	Masse [kg]
1	1	Beistelbox geschw.	724548–29	x	3.4	26.9
2	2	Flachtopfmagnet(NdFeB)Zukaufteil	717952–92	1.0038	0.0	0.0
3	4	ISK Gew.–stift Spitze M5x12	718577–92	1.0038	0.0	0.0
4	4	Gewindestift M20x1,5	724658	Polyamid	0.0	0.0

Schutzvermerk nach DIN 34 beachten
Weitergabe sowie Vervielf?ltigung dieser Unterlage, Verwertungund Mitteilung ihres Inhalts sind nicht gestattet,soweit nicht ausdr?cklich zugestanden. Mit der Entgegennahme wird bei Zuwiderhandlung der Schadenersatz anerkannt.

Allgemeintol. DIN ISO 2768–m–S

Werkst?ck –kanten DIN 6784

Index	?nderung	Datum	Name
4	Muster	2017–07–04	ast
3	Schaltenfuge 724630	2017–05–30	apa
2	Muster	2017–05–15	apa
1	Muster	2017–01–30	WOJ

	Datum	Name
Bear.	2017–01–30	WOJ
Gepr.		
Freig.	2017–07–05	ast

AUSTROFLAMM GmbH
Austroflamm–Platz 1
A–4631 Krenglbach

Ma?stab: 1:5
Format: DIN A3
Werkstoff: x
Gew.: 26.9 kg
Oberfl?che: lackiert
Vol.: 3.4 L

Benennung:
Beistellbox
GT

Zeichnungsnummer: 072103–29
Index: a
Blatt 1 von 1

Modelname: 072103 Zeichnungsnr.: 072103